6.4. Felfüggesztett vonalzókat különböző magasságokra térítünk ki, az ábra szerint. Melyik esetben nagyobb a vonalzó szöggyorsulása? Miért?

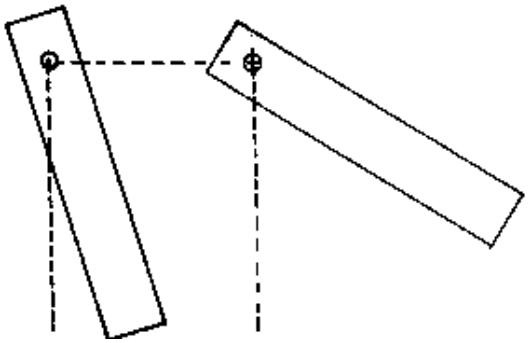

Megoldás:

6.4. A vonalzók szöggyorsulását a tömegközéppontban ható nehézségi erő forgatónyomatéka hozza létre. Mivel a tehetetlenségi nyomaték mindkét esetben ugyanakkora, ám az erőkar a jobboldali, jobban kitérített vonalzónál nagyobb, az $M = \Theta \cdot \beta$ alapján ekkor β is nagyobb.